REX.CH

RUBBER AND THERMOPLASTICS

COMPANY PROFILE

REX .CH
RUBBER AND THERMOPLASTICS

- Chi siamo
- Dove siamo
- Come operiamo
- Prodotti
- La nostra organizzazione di vendita

© Rex Articoli Tecnici SA – Confidential – Do not reproduce or distribute

REX .CH
RUBBER AND THERMOPLASTICS

CHI SIAMO

© Rex Articoli Tecnici SA – Confidential – Do not reproduce or distribute

REX.CH
RUBBER AND THERMOPLASTICS

1935

Prodotti chimici per l'industria delle scarpe

1950

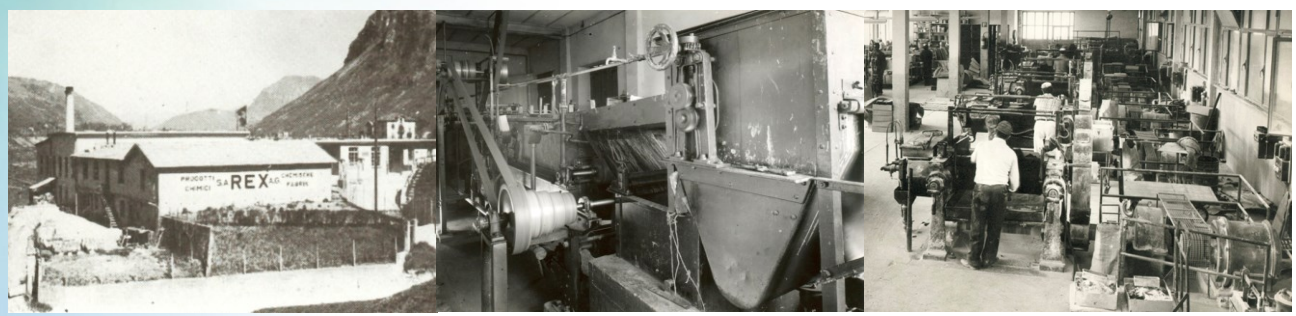

Produzione mescole in gomma e tessuti impregnati

© Rex Articoli Tecnici SA – Confidential – Do not reproduce or distribute

REX.CH
RUBBER AND THERMOPLASTICS

1970

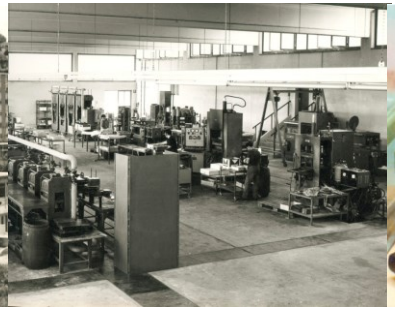

Pionieri negli articoli a 2 o più componenti in gomma

1990

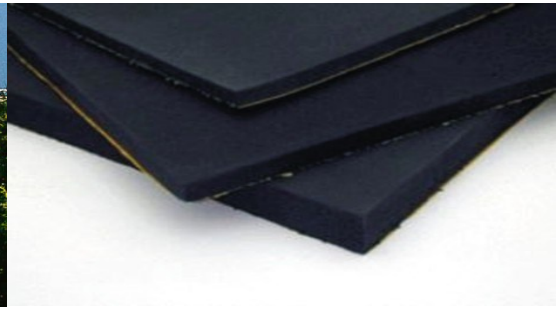

Ampliamento della gamma prodotti: gomma espansa e prodotti per l'industria ferroviaria

© Rex Articoli Tecnici SA – Confidential – Do not reproduce or distribute

2000

Stampaggio in termoplastico e silicone – costampaggio

Ampliamento ricerca e sviluppo

Collaborazioni con Università

© Rex Articoli Tecnici SA – Confidential – Do not reproduce or distribute

REX.CH RUBBER AND THERMOPLASTICS

2010

REX .CH
RUBBER AND THERMOPLASTICS
75 YEARS

IRIS Certification

Fornitori Certificati

IRIS rev. 2

Espansione fabbrica

© Rex Articoli Tecnici SA – Confidential – Do not reproduce or distribute

Espansione Internazionale

Ricerca e soluzioni avanzate

Partnership con clienti

Integrazione verticale (coltivazione caucciù)

© Rex Articoli Tecnici SA – Confidential – Do not reproduce or distribute

REX.CH
RUBBER AND THERMOPLASTICS

CHI SIAMO | LA NOSTRA STORIA

© Rex Articoli Tecnici SA – Confidential – Do not reproduce or distribute

REX.CH
RUBBER AND THERMOPLASTICS

KunststoffVerbandSchweiz
Association Suisse des matières plastiques
Associazione Svizzera delle materie plastiche
Swiss plastics Association

SWISSRAIL
Industry Association

aiti
ASSOCIAZIONE INDUSTRIE TICINESI

VÖV UTP
Verband öffentlicher Verkehr
Union des transports publics
Unione dei trasporti pubblici

SWITZERLAND GLOBAL ENTERPRISE
enabling new business

© Rex Articoli Tecnici SA – Confidential – Do not reproduce or distribute

REX.CH
RUBBER AND THERMOPLASTICS

DOVE SIAMO

© Rex Articoli Tecnici SA – Confidential – Do not reproduce or distribute

REX.CH
RUBBER AND THERMOPLASTICS

DOVE SIAMO | SVIZZERA

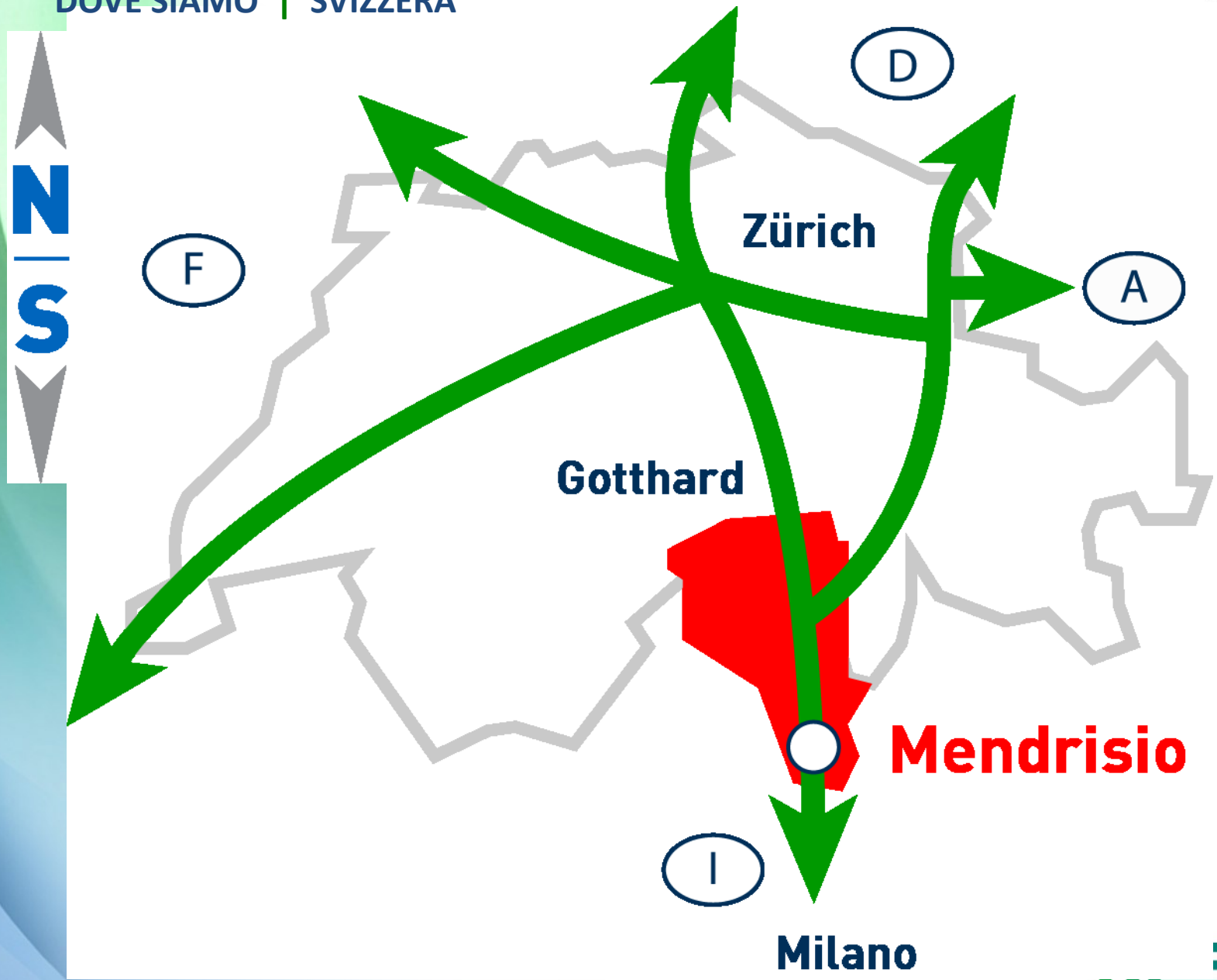

© Rex Articoli Tecnici SA – Confidential – Do not reproduce or distribute

REX.CH
RUBBER AND THERMOPLASTICS

DOVE SIAMO | EUROPA

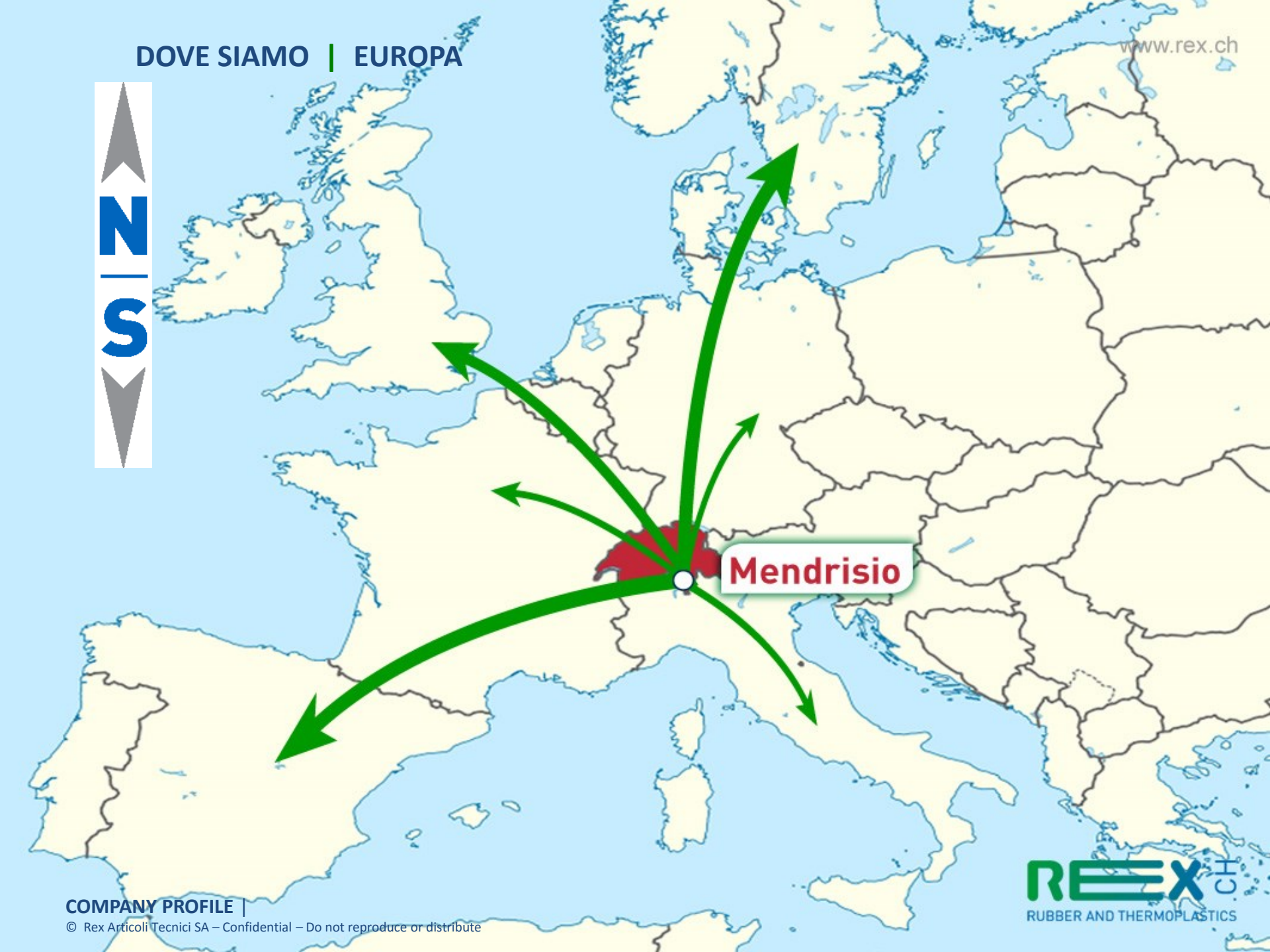

© Rex Articoli Tecnici SA – Confidential – Do not reproduce or distribute

REX CH
RUBBER AND THERMOPLASTICS

COME OPERIAMO

© Rex Articoli Tecnici SA – Confidential – Do not reproduce or distribute

REX.CH
RUBBER AND THERMOPLASTICS

LA PROGETTAZIONE

A Secondo le prescrizioni tecniche del cliente

B Secondo le indicazioni del cliente
messe a punto in base all´esperienza Rex

C Sviluppando completamente il prodotto in Rex
con la collaborazione del cliente

© Rex Articoli Tecnici SA – Confidential – Do not reproduce or distribute

REX.CH
RUBBER AND THERMOPLASTICS

REALIZZAZIONE DELL' ARTICOLO

01

- Analisi delle prescrizioni
- Analisi fattibilità

02

- Disegno
- Simulazione
- Prototipi
- Campioni

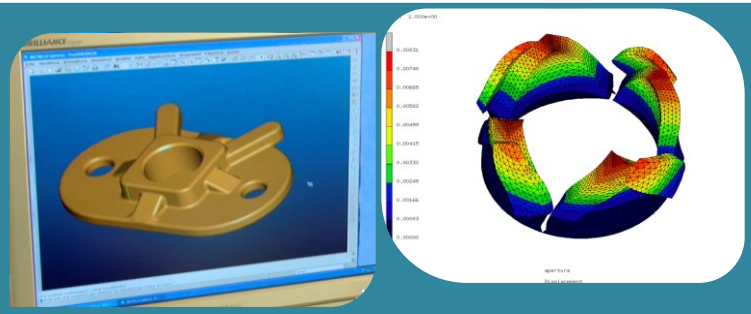

03

- Produzione della prima serie
- Compilazione del programma di produzione

© Rex Articoli Tecnici SA – Confidential – Do not reproduce or distribute

REX.CH
RUBBER AND THERMOPLASTICS

PROGETTAZIONE | LABORATORIO

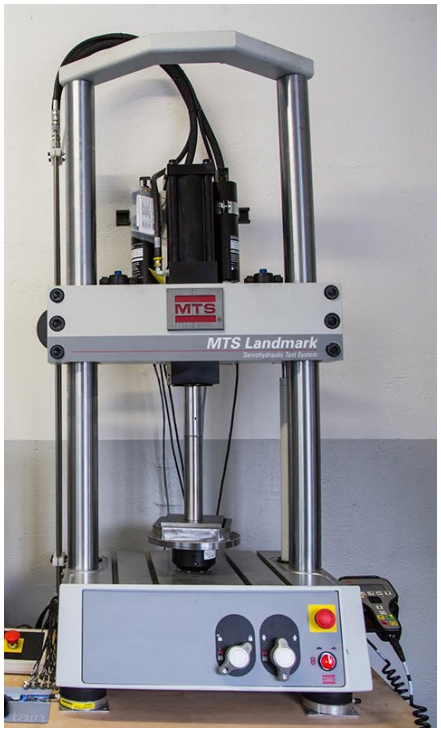

© Rex Articoli Tecnici SA – Confidential – Do not reproduce or distribute

REX.CH
RUBBER AND THERMOPLASTICS

PROGETTAZIONE | LABORATORIO

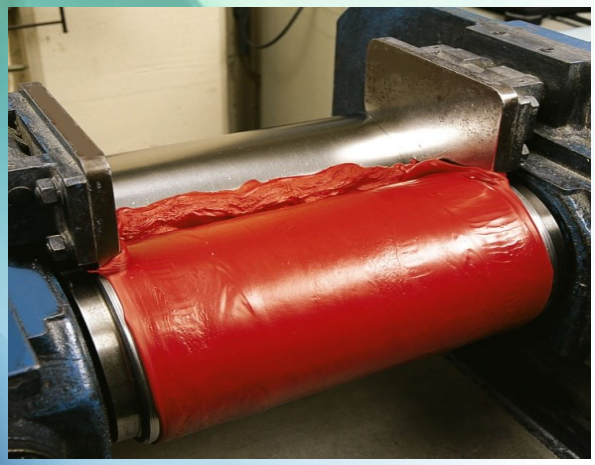

© Rex Articoli Tecnici SA – Confidential – Do not reproduce or distribute

REX.CH
RUBBER AND THERMOPLASTICS

IL PROCESSO PRODUTTIVO

1 Pesatura

2 Mescolazione

3 Trattamento metalli

4 Vulcanizzazione

5 Sbavatura e assemblaggio

6 Controllo finale e imballaggio

© Rex Articoli Tecnici SA – Confidential – Do not reproduce or distribute

REX.CH
RUBBER AND THERMOPLASTICS

1 – 2 PESATURA | MESCOLAZIONE

1.1 PESATURA - MESCOLAZIONE

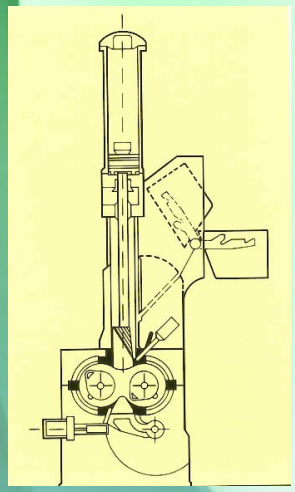

1.2 MESCOLAZIONE

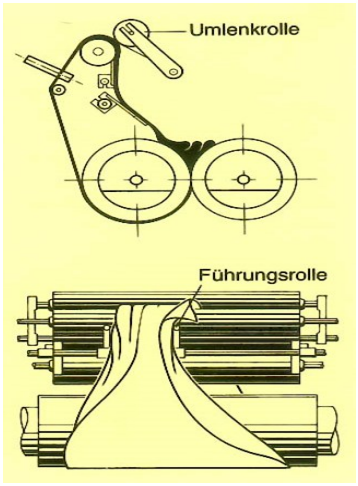

1.3 CONTROLLO

© Rex Articoli Tecnici SA – Confidential – Do not reproduce or distribute

REX.CH
RUBBER AND THERMOPLASTICS

3 TRATTAMENTO METALLI

© Rex Articoli Tecnici SA – Confidential – Do not reproduce or distribute

REX.CH
RUBBER AND THERMOPLASTICS

4 VULCANIZZAZIONE

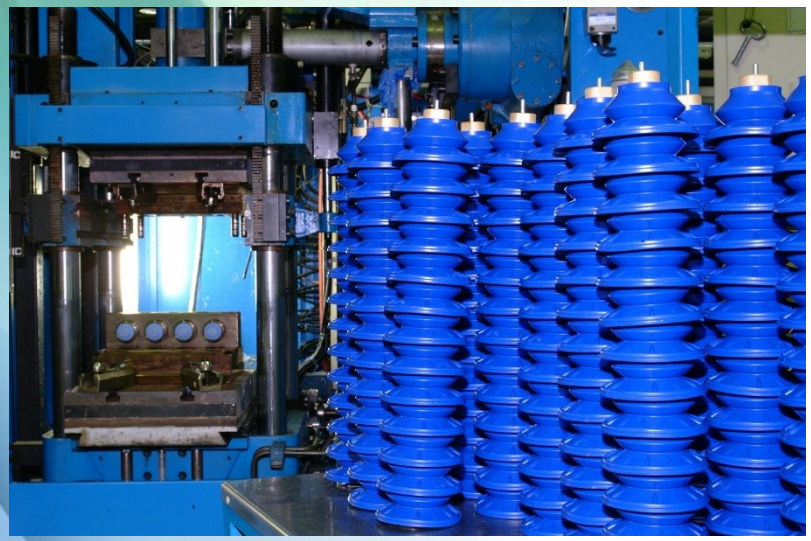

© Rex Articoli Tecnici SA – Confidential – Do not reproduce or distribute

REX.CH
RUBBER AND THERMOPLASTICS

4 VULCANIZZAZIONE

4.1 COMPRESSIONE

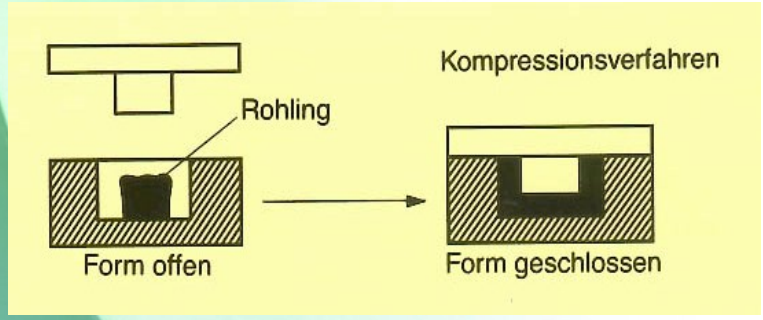

4.2 TRANSFER

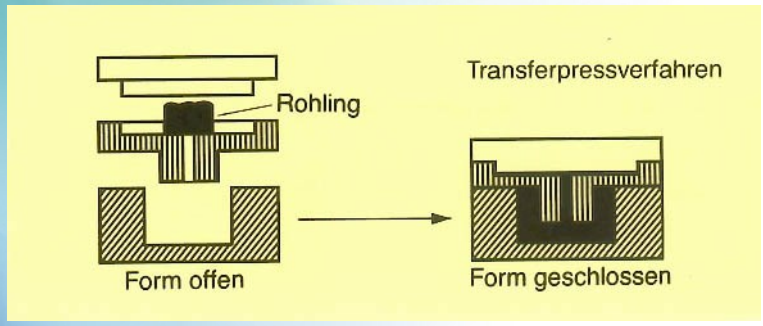

© Rex Articoli Tecnici SA – Confidential – Do not reproduce or distribute

REX.CH
RUBBER AND THERMOPLASTICS

4 VULCANIZZAZIONE

4.3 INIEZIONE

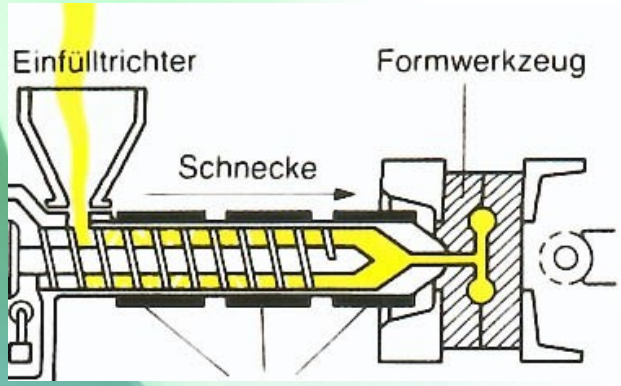

4.4 INIEZIONE BI-COMPONENTI

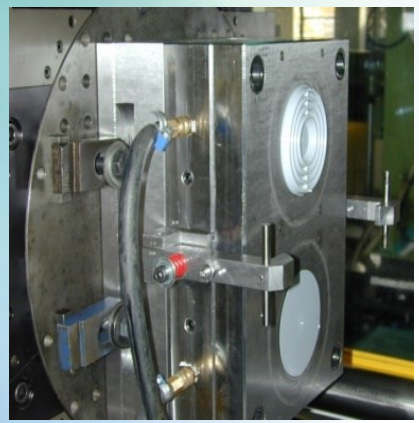

© Rex Articoli Tecnici SA – Confidential – Do not reproduce or distribute

REX.CH
RUBBER AND THERMOPLASTICS

5 CONTROLLO E MONTAGGIO

© Rex Articoli Tecnici SA – Confidential – Do not reproduce or distribute

REX.CH
RUBBER AND THERMOPLASTICS

6 CONTROLLI FINALI E IMBALLAGGIO

© Rex Articoli Tecnici SA – Confidential – Do not reproduce or distribute

REX.CH
RUBBER AND THERMOPLASTICS

PRODOTTI

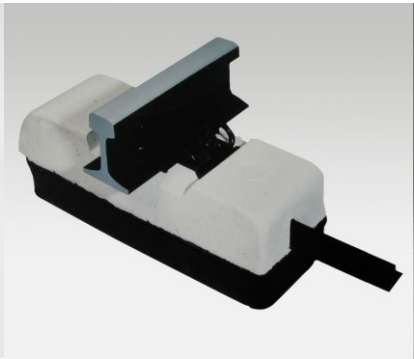

© Rex Articoli Tecnici SA – Confidential – Do not reproduce or distribute

REX.CH
RUBBER AND THERMOPLASTICS

PRODOTTI | ARTICOLI TECNICI IN GOMMA

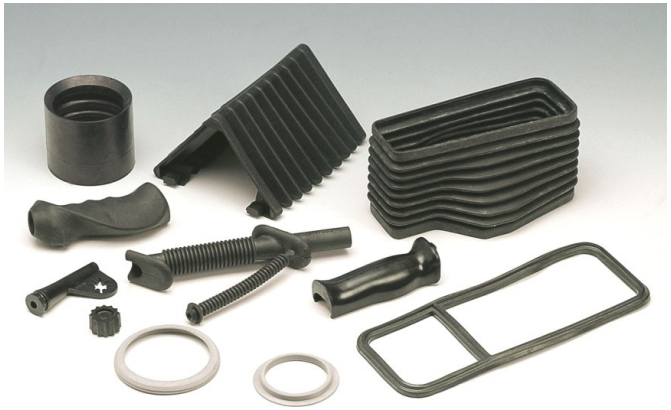

© Rex Articoli Tecnici SA – Confidential – Do not reproduce or distribute

REX.CH
RUBBER AND THERMOPLASTICS

PRODOTTI | ARTICOLI IN TERMOPLASTICA

© Rex Articoli Tecnici SA – Confidential – Do not reproduce or distribute

REX.CH
RUBBER AND THERMOPLASTICS

PRODOTTI | LAVORAZIONE GOMMA METALLO

Costruzioni

Alimentari

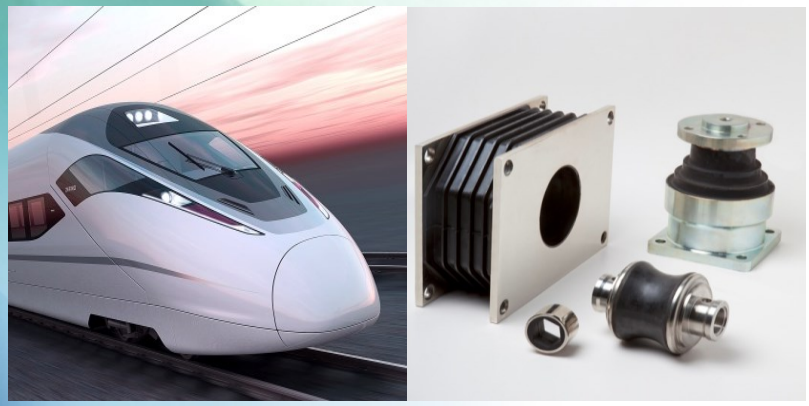

Ferrovia

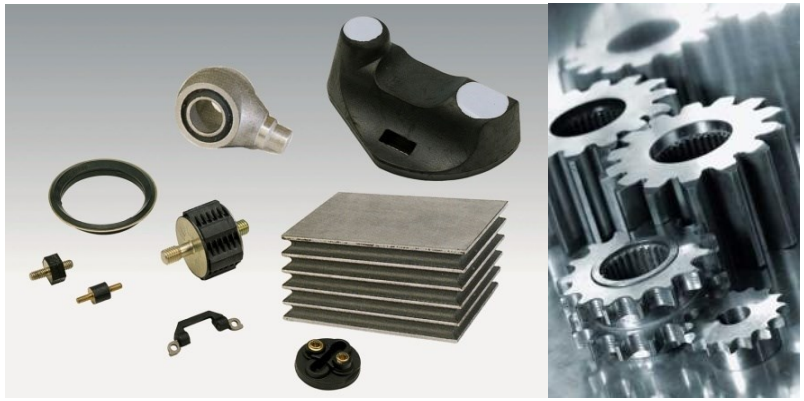

Macchinari

© Rex Articoli Tecnici SA – Confidential – Do not reproduce or distribute

REX.CH
RUBBER AND THERMOPLASTICS

PRODOTTI | SWISSSTOP PASTIGLIE E PATTINI PER FRENI BICICLETTE

swissstop
cycling brake power

© Rex Articoli Tecnici SA – Confidential – Do not reproduce or distribute

REX.CH
RUBBER AND THERMOPLASTICS

PRODOTTI | FERROVIA INFRASTRUTTURA

LIMA - PERÚ

ZIMMERBERG - CH

© Rex Articoli Tecnici SA – Confidential – Do not reproduce or distribute

REX.CH
RUBBER AND THERMOPLASTICS

SWISSCROSS

RUBE

RUBBER- CONCRETE

LEVEL CROSSING

SWISSCROSS

HD

RUBBER

LEVEL CROSSING

SWISSCROSS

GFK

RESIN

SERVICE/PEDESTRIAN CROSSING

© Rex Articoli Tecnici SA – Confidential – Do not reproduce or distribute

REX.CH
RUBBER AND THERMOPLASTICS

Innovazione

Servizio Clienti

Qualità

Sostenibilità

© Rex Articoli Tecnici SA – Confidential – Do not reproduce or distribute

LA NOSTRA ORGANIZZAZIONE DI VENDITA

DIRETTORE COMMERCIALE

Andreas Spittel

UFFICIO VENDITE

Carlo Lorandi

VENDITE SVIZZERA

Claudio Rossi

VENDITE GERMANIA

German Lucas

SERVIZIO CLIENTI

Karin Pitton
Susanna Celoria
Rebecca Basso

RAIL - SWISSCROSS

Xavier Canton

SWISSSTOP

Carlo Lorandi
Christian Heule

www.rex.ch sales@rex.ch

FINE

© Rex Articoli Tecnici SA – Confidential – Do not reproduce or distribute

REX.CH
RUBBER AND THERMOPLASTICS